仕　様

１．舵輪回転角度：５７０°（舵角４５°～４５°）
２．歯車減速比：　１：２
３．ポテンショメータ回転角度：２８５°（舵角４５°～４５°）
４．照明電源ＤＣ２４Ｖ　ＬＥＤ照明

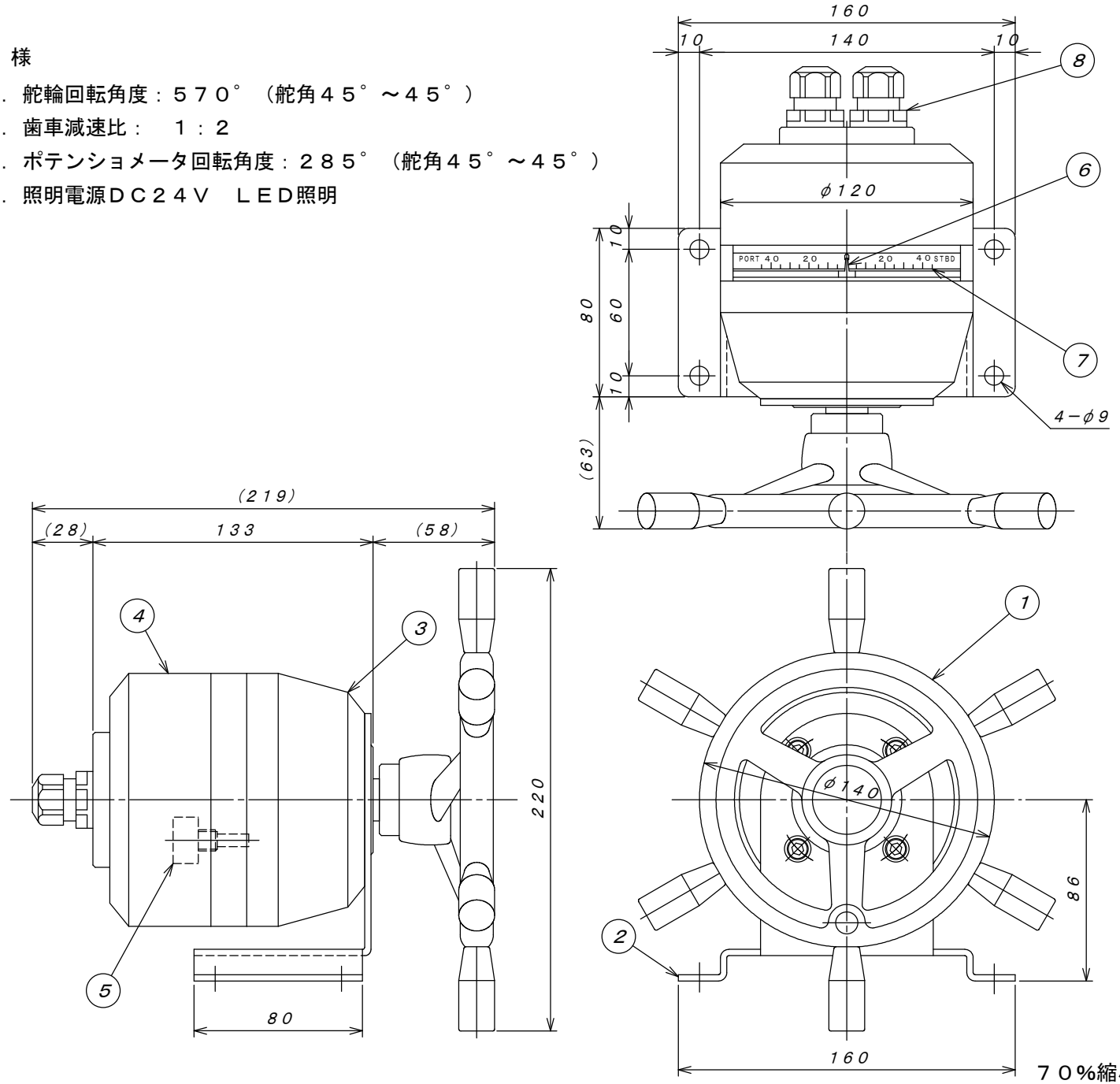

重量　３．１ｋｇ

符号	部品名称	数量	摘要
9			
8	ケーブルグランド	2	OA−W1608
7	目盛板	1	9810−013−A
6	指針	1	9809−011
5	ポテンショメータ	1	SFCP22AC 2kΩ
4	本体後部	1	9809−004−A
3	本体前部	1	9809−003−A
2	取付台	1	9809−014−A
1	舵輪	1	9902−022 GRR−17×R6×6本

’９８年　９月２１日					尺度	制作番号	Ｓ１２３１
製図	関口	写図		検図	1：2	Ｆ５型管制器 外形図（握り付き）	
㈱佐浦計器製作所					三角法	9902−018	

７０％縮小図面